YANMAR

COMPACTE MOBIELE GRAAFMACHINE

# B110W

| | |
|---|---|
| **Bedrijfsgewicht** | 11 000 - 12 500 kg |
| **Graafdiepte** | 4,3 - 4,6 m |
| **Motorvermogen** | 85 kW (116 PK) |
| **Capaciteit graafbak** | 149 - 477 l |
| **Uitbreekkracht (arm)** | 72,0 kN |
| **Uitbreekkracht (graafbak)** | 58,5 kN |
| **Werkbereik** | 8.3 - 8.65 m |

# Krachtig Werkpaard

## HOGE PRESTATIES

De B110W is zeer efficiënt en kan taken uitvoeren die zijn voorbehouden aan zwaardere machines. Dankzij zijn enorme hefvermogen en nauwkeurige hydraulische systeem kan deze 11 ton zware machine bijzonder zware ladingen op bouwwerven transporteren en positioneren. Deze machine biedt grote troeven voor materiaalbehandeling en is daarom zeer interessant in de bouw en in het bijzonder de wegenbouw. Uitgerust met een grijper kan deze machine ook  worden gebruikt in de tuinbouw en voor het laden van boomstammen.

## MOTOR

Dankzij de nieuwste EU Stage I IV / EPA Tier 4 Final-motorgeneratie, werkt de B110W economisch en is hij milieuvriendelijk. De B110W is ook uitgerust met een Eco-modus.

## SMART CONTROL

Het Smart Control-systeem verhoogt de efficiëntie, de bestuurder bepaalt de optimale graafkracht voor verschillende toepassingen. Dit minimaliseert het verlies van energie en tijd.

## EENVOUDIG ONDERHOUD

De belangrijkste onderdelen van de machine zijn snel en veilig toegankelijk. De brede kofferdeksels maken snelle dagelijkse controles mogelijk.

## COMFORTABELE CABINE

De ergonomisch ontworpen cabine biedt de operator een uitzonderlijk comfortabele omgeving die een hoge graad van productiviteit mogelijk maakt. Van de overzichtelijke, duidelijk gestructureerde displays tot de royaal gedimensioneerde opbergvakken tot het zachte interieur of de optionele Klimatronik – een ding is duidelijk: de werkplek is ontworpen voor de operator.

## EENVOUDIGE BEDIENING

De B110W is uitgerust met verschillende apparatuur die precieze, comfortabele en productieve bediening van de machine mogelijk maakt: Smart control, tiptoetsbediening en multifunctionele joystick bieden optimale bediening voor een productieve werkdag.

## BETROUWBAARHEID VAN DE AANDRIJFLIJN

De componenten van de aandrijflijn zijn zeer efficiënt en betrouwbaar: u hoeft niet te kiezen tussen kracht en compactheid. Klanten van Yanmar kunnen zware werkzaamheden op bouwplaatsen in kleine ruimtes uitvoeren.

# KRACHTIG EN EFFICIËNT

## VERBETERDE AANDRIJFLIJN

### DE MOTOR

De B110W wordt aangedreven door een EU Stage IV / EPA Tier 4 Final-motor. De nabehandeling van het uitlaatgas vermindert de uitstoot tot 90%, inclusief stikstofoxiden (NOx), koolwaterstoffen (HC) en fijnstof. Dit wordt bereikt door een verbeterd verbranding- en injectiesysteem, een dieseloxidatiekatalysator (DOC) en een selectieve katalytische reductie (SCR). De motor heeft geen roetfilter nodig om aan de Euro IV-vereisten te voldoen.

### OMKEERBARE VENTILATOR

De hydraulisch aangedreven omkeerbare ventilator is temperatuur gestuurd. De koelcapaciteit past zich automatisch aan aan de koelbehoefte. De ventilator werkt alleen als dat nodig is. Dit bespaart brandstof en spaart het materiaal. De bestuurder kan de ventilator handmatig inschakelen indien nodig. Het reinigen door omkering vindt automatisch of handmatig plaats.

### AUTO-IDLE

De auto-idle functie (optioneel) bespaart brandstof. Als er geen activiteit is, schakelt de motor automatisch over naar de stationaire stand – waardoor het brandstofverbruik daalt.

### AUTOMATISCH UITSCHAKELEN MOTOR

De uitschakeltijd kan door de operator vrij worden gekozen (optioneel), dit wordt geactiveerd door de ECO-schakelaar.

## VERDERE VOORDELEN

+ Dankzij de giekverstelling met een breed zwenkbereik, kan er dicht bij muren worden gewerkt

## HYDRAULISCH SYSTEEM MET VIER ONAFHANKELIJKE CIRCUITS

Dankzij de vier onafhankelijke hydraulische circuits verhoogt de B110W mobiele graafmachine zijn capaciteit met aanbouwdelen. De bestuurder kan een tilt-rotator bedienen met een hydraulisch snelwisselsysteem en een hydraulisch aangedreven aanbouwdeel, zoals bijvoorbeeld een sorteergrijper, asfaltbeitel of snijeenheid.

De regelcircuits kunnen gelijktijdig worden bediend, ze beïnvloeden elkaar niet. Alle cilinders hebben eindpositiedemping voor een trillingsarme werking.

# PRESTATIES

## SNELHEID

Snel naar een andere bouwwerf of locatie rijden is mogelijk met snelheden tot 36 km/h. Onproductieve transporttijden worden tot een minimum beperkt.

## STABILITEIT

De lateraal geïnstalleerde motor stabiliseert de machine, vooral met een volledig gestrekte gelede giek.

## VERDERE VOORDELEN

+ Hydrostatische rijaandrijving, onafhankelijk van de werkhydrauliek – functioneert ook als een extra remsysteem
+ Automatische aandrijving, extra gaspedaal voor delicate machinebewegingen

# ONDERSTEL

Het onderstel combineert een grote terreinmobiliteit met aandrijfkracht. Het kan naar wens worden geconfigureerd dankzij een breed scala aan uitrustingsvarianten.

## PENDELAS

Dankzij de pendelas met een pendelhoek van 13° is de mobiele graafmachine zelfs op oneffen terrein stabiel.

## WIELSTURING

Uitgerust met tweewielbesturing. Vierwielbesturing is optioneel verkrijgbaar.

## NIVELLEREN

De optionele zweeffunctie van het dozerblad maakt nivelleren van de grond, sleuven opvullen of opkuis van de bouwwerf gemakkelijker.

# GEBRUIKSGEMAK

## SMART CONTROL

Smart Control is een besturingssysteem voor compacte graafmachines die de besturing eenvoudiger en comfortabeler maakt.

Wat betekent dit voor u:

- Intuïtieve bediening die eenvoudig voor elke individuele bestuurder kan worden ingesteld
- 1e, 2een 3e elektrisch proportioneel hydraulisch regelcircuit voor het bedienen van aanbouwdelen
- Nieuw displayontwerp om eenvoudige machinebewaking mogelijk te maken
- Toetsenbord met extra grote toetsen voor eenvoudige bediening

## NAUWKEURIGE TIPTOETSBEDIENING

Met de tiptoetsbediening kan de bestuurder Het oliedebiet uiterst nauwkeurig regelen, helemaal van "nul" tot "maximaal".

De elektrisch proportionele activatie van de hydraulische functies is eenvoudig dankzij een duimwieltje op de joystick. Er werd veel aandacht besteed aan een uitstekende ergonomie om het comfort van de operator te verbeteren.

# UITSTEKENDE MACHINE-BESTURING

## HYDRAULISCHE REGELCIRCUITS

Voor een snelle bediening. Het debiet van de regelcircuits wordt ook proportioneel aangepast tijdens continu gebruik via een staafdiagram volgens gebruik en aanbouwdeel.

## AIRCO REGELING

Verwarmen en ontdooien kan precies worden aangepast aan de vereiste omstandigheden, automatische airco is optioneel.

# BESTUURDERSCABINE

De cabine is ontworpen met het bestuurderscomfort en de productiviteit in het achterhoofd en daarom voorzien van ROPS/FOPS-goedgekeurde geluids- en trillingsdemping.

## DISPLAY EN INSTRUMENTEN

Voor een beter overzicht en gemak kunnen de werkfuncties en machine-informatie in één oogopslag op een centrale positie worden bekeken. De gegevens worden in tegelvorm weergegeven zoals bij een smartphone. Het anti-reflecterende 7 inch scherm is zeer duidelijk ingedeeld en wordt ook als monitor voor de standaard achteruitrijcamera gebruikt.

## HET TOETSENBORD

Het extra brede drukoppervlak maakt een veilige bediening eenvoudig, zelfs als u handschoenen draagt. De optionele startonderbreker kan worden gebruikt.

## VERDERE VOORDELEN

+ Er zijn optionele verwarmde spiegels beschikbaar

# ONDERHOUD

## **EENVOUDIGE** TOEGANG

Een servicebalk met de centrale elektronica is geïntegreerd in het onderhoudsgedeelte. Hierdoor zijn alle relais en zekeringen gemakkelijk vanaf de grond te bereiken. De kappen kunnen zonder gereedschap worden geopend.

Voor een gemakkelijke bereikbaarheid is de ladder in de onderhoudskap verlengd tot aan de grond. Het deksel is voorzien van rubberen stootkussens, de materialen zijn beschermd.

Er zijn geen hydraulische hoofdcomponenten onder de cabine gemonteerd. Het kantelen van de cabine is niet vereist – maar mogelijk indien nodig.

## **DIAGNOSE**-PLUG

De diagnose-plug voor motor- en machinegegevens versnelt het onderhoud en service door middel van betere communicatie tussen mens en machine.

De “CAN-bus”-gegevens verschijnen op het beeldscherm.

Hoofdschakelaar van batterij

Bijtanken met een jerrycan

# AANGEPAST AAN UW TAAK

## **TRAILER** AANKOPPELEN

Als nieuwe optie kan de B110W worden uitgerust met een aanhangerkoppeling met een contactdoos in het onderstel en een toegestane trekbelasting van 4800 kilo voor eenvoudig transport. Op deze manier kunnen de vereiste aanbouwdelen of vulmaterialen zoals grind, steenslag of zand direct op een aanhangwagen worden geladen en met de graafmachine worden getransporteerd. Een extra vrachtwagen is niet vereist. Dit betekent: meer flexibiliteit, lagere kosten en minder milieu-impact.

De plaats van de contactdoos op het onderstel zorgt ervoor dat de graafmachine ook kan draaien met ingestoken kabels. De koppeling is met een klapmechanisme aan de steunplaat bevestigd. Indien nodig kan hij simpelweg worden weggeklapt.

## GIEKOPTIES

DE TPA-giek is geschikt voor graafwerkzaamheden, transport en nauwkeurige positionering van zware lasten – de actieradius is ontworpen voor het grootst mogelijke werkbereik.
TPA-giek met standaard lepelsteel 2000 mm.
TPA-giek met lepelsteel 2350 mm.

## **OPTIES** ONDERSTEL

Stabilisatoren.
Steunplaat.
Dozerblad vooraan.

## **OPTIES** BANDEN

Er zijn lagedrukbanden en dubbele of brede banden beschikbaar.

## AANBOUWDELEN

Uitstekende veelzijdigheid dankzij talrijke opties en aanbouwdelen. Getest en bewezen in gebruik:

+ Graafbak voor licht materiaal
+ Standaard graafbak
+ Graafbak voor slootreiniging
+ Zwenkgraafbak
+ Hydraulische betonschaar
+ Ripper-tand
+ Adapter voor breekhamer
+ Lasthaak
+ Opschroefbare lasthaak
+ Mechanisch snelkoppelingssysteem
+ Hydraulisch snelkoppelingssysteem
+ Palletvork
+ Hamer

# AFMETINGEN

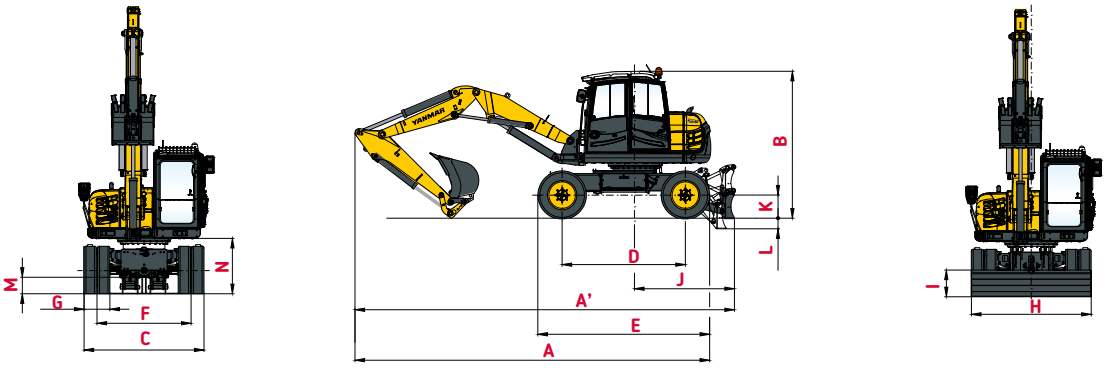


| | | | | | |
|---|---|---|---|---|---|
| **A** | Totale lengte | 7 390 mm | **H** | Totale bladbreedte | 2 500 mm |
| **A'** | Totale lengte met blad aan de achterkant | 7 900 mm | **I** | Totale bladhoogte | 555 mm |
| **B** | Totale hoogte | 2 900 mm | **J** | Bladafstand | 2 085 mm |
| **C** | Totale breedte | 2 500 mm | **K** | Max. bladhoogte boven de grond | 485 mm |
| **D** | Lengte van spoor op de grond | 2 570 mm | **L** | Max. bladdiepte | 220 mm |
| **E** | Wielbasis | 3 580 mm | **M** | Minimale bodemvrijheid | 340 mm |
| **F** | Spoorbreedte | 1 962 mm | **N** | Bodemvrijheid onder contragewicht | 1 150 mm |
| **G** | Bandbreedte | 540 mm | | | |

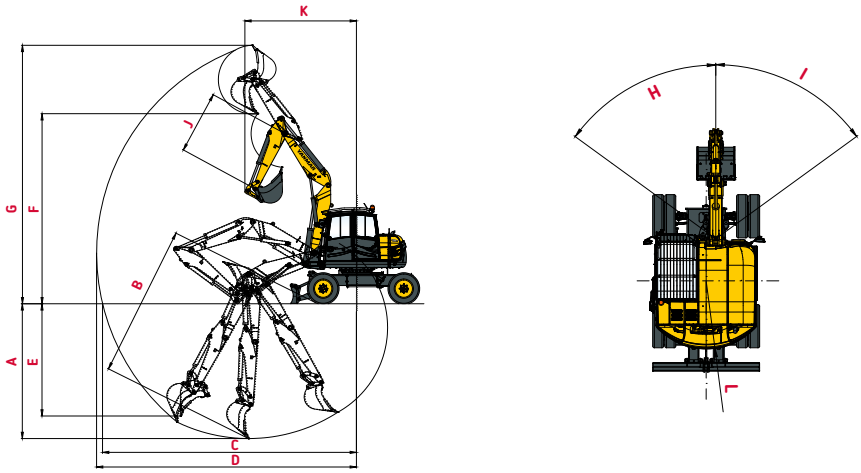


| | | | | | |
|---|---|---|---|---|---|
| **A** | Max. graafdiepte - Blad omhoog | 4 300 / *4 650 mm | **G** | Max. snijhoogte | 8 240 / *8 540 mm |
| **B** | Max. graafdiepte - Blad omlaag | 4 440 / *4 810 mm | **H** | Giek naar links | 54° |
| **C** | Max. graafbereik op grond | 8 090 / *8 460 mm | **I** | Giek naar rechts | 54° |
| **D** | Max. graafbereik | 8 280 / *8 640 mm | **J** | Armlengte | 2 000 / *2 350 mm |
| **E** | Max. verticale wand | 3 580 / *3 900 mm | **K** | Draaicirkel voorzijde | 3 550 / *3 720 mm |
| **F** | Max. storthoogte | 6 060 / *6 350 mm | **L** | Draaicirkel achterzijde | 1 600 mm |

*TPA-giek met lepelsteel 2 350 mm.

## AFMETINGEN

**Afb. 1:**
Uitgraving binnen de gehele breedte van de machine

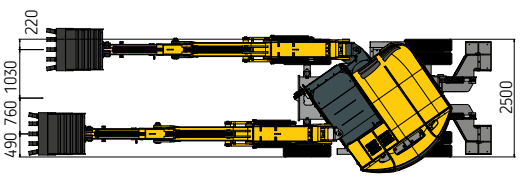


**Afb. 2:**
Werkbereik

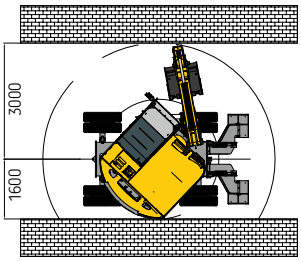


**Afb. 3:**
Transportstand

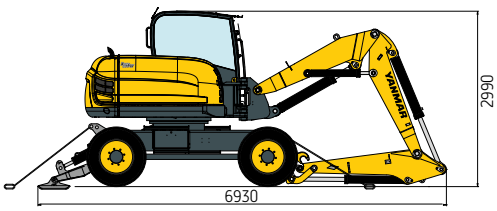

# HEFCAPACITEIT

Blad omlaag | Blad omhoog | Kiplast, over voorzijde | Kiplast, over zijkant 90°

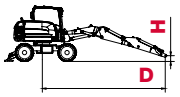


| | | TPA-GIEK met lepelsteel 2000 mm | | | | | | | | | |
|---|---|---|---|---|---|---|---|---|---|---|---|
| | | D | | | | | | | | | |
| | | 3 m | | 4 m | | 5 m | | 6 m | | 7 m | |
| H | | | | | | | | | | | |
| 3,0 m | | -- | -- | 2,59 | 2,43 | 2,16 | 2,00 | 2,10 | 1,26 | 1,56 | 0,87 |
| | | -- | -- | 2,62 | 2,39 | 2,08 | 1,73 | 1,65 | 1,23 | 1,19 | 0,84 |
| 1,5 m | | 4,23 | 4,22 | 3,64 | 2,31 | 2,67 | 1,68 | 2,14 | 2,00 | 1,88 | 0,86 |
| | | 4,18 | 4,20 | 2,74 | 2,20 | 1,99 | 1,64 | 1,58 | 1,16 | 1,17 | 0,84 |
| 0,0 m | | 6,69 | 3,20 | 4,11 | 2,15 | 3,03 | 1,55 | 2,35 | 1,11 | 1,63 | 0,82 |
| | | 4,39 | 3,07 | 2,81 | 2,07 | 2,01 | 1,50 | 1,45 | 1,08 | 1,09 | 0,80 |
| - 1,0 m | | 7,23 | 3,14 | 4,49 | 2,06 | 3,18 | 1,49 | 2,18 | 1,08 | 1,56 | 0,91 |
| | | 4,27 | 3,07 | 2,73 | 2,01 | 1,95 | 1,44 | 1,44 | 1,05 | 1,17 | 0,89 |

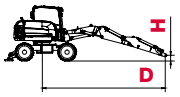


| | | TPA-GIEK met lepelsteel 2000 mm, extra contragewicht | | | | | | | | | |
|---|---|---|---|---|---|---|---|---|---|---|---|
| | | D | | | | | | | | | |
| | | 3 m | | 4 m | | 5 m | | 6 m | | 7 m | |
| H | | | | | | | | | | | |
| 3,0 m | | -- | -- | 2,71 | 2,54 | 2,26 | 2,09 | 2,18 | 1,34 | 1,63 | 0,93 |
| | | -- | -- | 2,70 | 2,50 | 2,18 | 1,82 | 1,73 | 1,30 | 1,26 | 0,90 |
| 1,5 m | | 4,39 | 4,37 | 3,76 | 2,42 | 2,78 | 1,77 | 2,22 | 1,27 | 1,95 | 0,93 |
| | | 4,34 | 4,35 | 2,86 | 2,32 | 2,09 | 1,73 | 1,66 | 1,23 | 1,24 | 0,90 |
| 0,0 m | | 6,85 | 3,35 | 4,23 | 2,26 | 3,12 | 1,64 | 2,44 | 1,19 | 1,71 | 0,89 |
| | | 4,54 | 3,22 | 2,93 | 2,19 | 2,10 | 1,59 | 1,53 | 1,15 | 1,16 | 0,87 |
| - 1,0 m | | 7,4 | 3,29 | 4,61 | 2,18 | 3,28 | 1,58 | 2,26 | 1,15 | 1,63 | 0,98 |
| | | 4,44 | 3,22 | 2,86 | 2,12 | 2,05 | 1,53 | 1,50 | 1,13 | 1,24 | 0,96 |

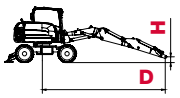


| | | TPA-GIEK met lepelsteel 2350 mm | | | | | | | | | | | |
|---|---|---|---|---|---|---|---|---|---|---|---|---|---|
| | | D | | | | | | | | | | | |
| | | 3 m | | 4 m | | 5 m | | 6 m | | 7 m | | 7,5 m | |
| H | | | | | | | | | | | | | |
| 3,0 m | | -- | -- | 2,70 | 2,27 | 2,13 | 1,64 | 2,13 | 1,14 | 1,92 | 0,86 | -- | -- |
| | | -- | -- | 2,20 | 2,06 | 1,51 | 1,46 | 1,12 | 1,02 | 0,86 | 0,77 | -- | -- |
| 1,5 m | | 4,77 | 3,73 | 2,70 | 2,16 | 2,38 | 1,53 | 2,39 | 1,09 | 1,88 | 0,83 | 1,69 | 0,71 |
| | | 3,74 | 3,40 | 2,16 | 1,97 | 1,52 | 1,39 | 1,04 | 0,98 | 0,87 | 0,72 | 0,68 | 0,62 |
| 0,0 m | | 6,36 | 3,46 | 3,40 | 2,02 | 2,64 | 1,43 | 2,32 | 1,06 | 1,73 | 0,82 | 1,60 | 0,73 |
| | | 3,51 | 3,17 | 2,01 | 1,89 | 1,41 | 1,31 | 1,02 | 0,97 | 0,78 | 0,73 | 0,70 | 0,64 |
| - 1,0 m | | 7,12 | 3,29 | 3,73 | 1,84 | 2,94 | 1,27 | 2,26 | 0,96 | 1,71 | 0,80 | -- | -- |
| | | 3,29 | 3,11 | 1,94 | 1,73 | 1,35 | 1,21 | 0,99 | 0,88 | 0,81 | 0,75 | -- | -- |

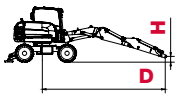


| | | TPA-GIEK met lepelsteel 2350 mm, extra contragewicht | | | | | | | | | | | |
|---|---|---|---|---|---|---|---|---|---|---|---|---|---|
| | | D | | | | | | | | | | | |
| | | 3 m | | 4 m | | 5 m | | 6 m | | 7 m | | 7,5 m | |
| H | | | | | | | | | | | | | |
| 3,0 m | | -- | -- | 2,81 | 2,38 | 2,22 | 1,73 | 2,20 | 1,21 | 1,98 | 0,92 | -- | -- |
| | | -- | -- | 2,31 | 2,17 | 1,60 | 1,55 | 1,19 | 1,09 | 0,92 | 0,83 | -- | -- |
| 1,5 m | | 4,91 | 3,87 | 2,81 | 2,27 | 2,47 | 1,62 | 2,45 | 1,16 | 1,94 | 0,89 | 1,75 | 0,77 |
| | | 3,88 | 3,54 | 2,27 | 2,08 | 1,61 | 1,48 | 1,11 | 1,05 | 0,93 | 0,78 | 0,74 | 0,68 |
| 0,0 m | | 6,5 | 3,60 | 3,51 | 2,13 | 2,73 | 1,52 | 2,39 | 1,13 | 1,79 | 0,88 | 1,66 | 0,79 |
| | | 3,65 | 3,31 | 2,12 | 2,00 | 1,50 | 1,40 | 1,09 | 1,04 | 0,84 | 0,79 | 0,76 | 0,70 |
| - 1,0 m | | 7,26 | 3,43 | 3,84 | 1,95 | 3,03 | 1,36 | 2,33 | 1,03 | 1,77 | 0,86 | -- | -- |
| | | 3,43 | 3,25 | 2,05 | 1,84 | 1,44 | 1,30 | 1,06 | 0,95 | 0,87 | 0,81 | -- | -- |

Alle waarden in ton (t) werden bepaald volgens ISO 10567 en omvatten een stabiliteitsfactor van 1,33 of 87% van de hydraulische hefcapaciteit. Alle waarden werden bepaald met ladinghaak. Als er een graafbak aan de machine is bevestigd, moet het gewichtsverschil tussen graafbak en ladinghaak van de toegestane bedrijfsbelastingen worden afgetrokken. Indien gebruikt voor toepassingen met ladinghaak moeten de graafmachines zijn uitgerust met slangbreukventielen en waarschuwing bij overbelasting, volgens EN 474-5. Werktuig: Tweedelige gelede giek, dubbele banden.

# SPECIFICATIES

## [ GEWICHT ]

| | |
|---|---|
| Bedrijfsgewicht (tweedelige gelede giek "TPA") volgens ISO 6016 | 11 000 kg |
| Totale lengte, rijstand (TPA-giek) | 5 860 mm |
| Totale hoogte, rijstand (TPA-giek) | 3 975 mm |
| Afmetingen transport: TPA-giek (L x H) | 6 800 x 2 990 mm |
| Totale breedte (dubbele banden) | 2500 mm |
| Totale hoogte (bovenkant van de cabine) | 2 990 mm |
| Profielbreedte | 1 942 mm |
| Wielbasis | 2570 mm |
| Bodemvrijheid onder de kardanas | 440 mm |
| Draaicirkel | 7 200 mm |
| Bovenbouw tailswing | 1600 mm |
| Bovenbouw frontswing | 3 000 mm |
| Werkbereik 180° | 4 600 mm |
| Werkbereik 360° | 6 000 mm |

## [ MOTOR ]

| | |
|---|---|
| Fabrikant, model | Deutz, TCD3.6 L4 |
| Type | 4-cilinder, turbo dieselmotor met intercooler, EU fase IV Tier4 Final |
| Verbranding | 4-takt cyclus, Common Rail-injectie |
| Inhoud | 3600 $cm^3$ |
| Netto nominaal vermogen bij 2000 rpm (ISO 9249 ) | 85 kW (116 PK) |
| Koppel | 400 Nm bij 1600 rpm |
| Koelsysteem | Water |

## [ HYDRAULISCH SYSTEEM ]

| | |
|---|---|
| Rijhydrauliek: Gesloten circuit, onafhankelijk van de werkhydrauliek | |
| Pompcapaciteit, max. | 180l/min |
| Werkdruk, max. | 420 bar |
| Werkhydrauliek: Axiale zuiger variabele verdringerpomp met load sense, gekoppeld met een lastonafhankelijke opbrengstverdeling (LUDV). Gelijktijdige, onafhankelijke controle van alle bewegingen. Gevoelige manoeuvres, ongeacht belasting. | |
| Pompcapaciteit, max. | 190l/min |
| Werkdruk, max. | 330 bar |
| Het thermostatisch gestuurde oliecircuit zorgt ervoor dat de olietemperatuur snel wordt bereikt en voorkomt oververhitting. | |
| Hydraulisch aangedreven ventilator met omkeerfunctie. Met het retourfilter in de olietank kunnen filterelementen milieuvriendelijk worden vervangen. | |
| Pomp met drievoudige tandwielen voor alle positioneringsbewegingen, zwenkbewegingen en hydrostatische ventilator. | |
| Pompcapaciteit, max. | 38 + 38 + 38 l/min |
| Werkdruk, max. | 250 bar |
| Regelcircuit voor hulpstukken (proportioneel bediend) | |
| Pompcapaciteit, instelbaar van | 0 - 120 l/min |
| Werkdruk, max. | 300 bar |
| Twee servobestuurde joysticks (ISO) voor graafwerkzaamheden | |
| Open retour | |

## [ TRANSMISSIE ]

Hydrostatische rijaandrijving, gesloten circuit, met automatische aanpassing van tractie en snelheid, onafhankelijk van de werkhydrauliek.

Vierwielaandrijving van reductietandwiel op vooras via kardanas naar achteras. Oneindig variabele snelheidsregeling vooruit en achteruit.

| | | | | | |
|---|---|---|---|---|---|
| 2 snelheidsbereiken : | «Laag» | 0-6 km/h | 4 snelheidsbereiken (hogesnelheidsversie optioneel) : | «Laag» | 0-6 / 0-19 km/h |
| | «Hoog» | 0-20 km/h | | «Hoog» | 0-11 / 0-36 km |

# UITRUSTING

## [ STANDAARDUITRUSTING ]

### CABINE

| |
|---|
| Ruime stalen cabine met geluidsisolatie en volledig zicht (ROPS gecertificeerd). Schuifraam in deur van cabine. |
| Veiligheidsglas, thermisch geïsoleerde ramen, groen getint. Dakraam thermisch geïsoleerd, getint. |
| Panoramische achterruit. |
| Voorruit ondersteund door pneumatische veren, afsluitbaar voor ventilatie en kan onder dak van cabine worden geschoven. Sproeisysteem voor voorruit. Opbergvak. Voorbereiding voor installatie van radio. Achteruitkijkspiegel links buiten. |
| Cabineverwarming met voorruitontdooiing door koelvloeistofwisselaar met continue ventilator. Frisse lucht en hercirculerende luchtfilters. Achteruitkijkcamera. |
| Bestuurdersstoel MSG 85 (comfortversie), hydraulische demping, extra hoge rugleuning en kantelbare armleuningen, longitudinale-horizontale ophanging, mechanische lendensteun. Veiligheidsriem. |
| Instrumentenpaneel aan de rechterkant van de bestuurdersstoel met visueel en akoestisch waarschuwingssysteem, urenteller en veiligheidsmodule. |
| Schijnwerpers. Halogeen H-3. |
| Geluidsvermogensniveau LWA 100 dB (A). |
| Geluidsdrukniveau LpA 74 dB(A). |
| Geluidsniveauwaarden gemeten volgens Richtlijn 2000/14/EC en EN474. |
| Effectieve waarden van versnelling voor volledig lichaam minder dan 0,5 m/s2. |
| Effectieve waarden van versnelling voor hand/arm minder dan 2,5 m/s2. |
| Trillingswaarden gemeten volgens Richtlijn 2006/42/EC en EN474. |

### ASSEN

| | |
|---|---|
| Vooraan: oscillerende planetaire aandrijfas | Oscillatiehoek 13° |
| Stijve planetaire aandrijfas. | |

### STUUR

| | |
|---|---|
| Volledig hydraulisch gestuurde vooras met geïntegreerde stuurcilinder. | |
| Max. stuurhoek | 30° |

### ZWENKSYSTEEM

| | |
|---|---|
| L'entraînement hydrostatique avec engrenage planétaire à 2 étages et moteur à pistons axiaux à cylindrée constante agit en frein de service résistant à l'usure. | |
| Frein multidisques à ressort accumulé supplémentaire, agissant en frein de stationnement. | |
| Vitesse de rotation. | 0-10 rpm |

### KNICKMATIK®

| | |
|---|---|
| Laterale parallelle aanpassing van de giekopstelling bij volle graafdiepte. | |
| Hoekinstelling / laterale aanpassing links | 54° / 760 mm |
| Hoekinstelling / laterale aanpassing rechts | 54° / 1030 mm |

### ELEKTRISCH SYSTEEM

| | |
|---|---|
| Nominale spanning | 12 V |
| Batterij | 12 V / 135 Ah |
| Generator | 14 V / 95 Ah |
| Starter | 12 V / 4,0 kW |

### VLOEISTOFCAPACITEITEN

| | |
|---|---|
| Brandstoftank | 185 l |
| AdBlue-reservoir | 10 l |
| Hyraulisch systeem (incl. reservoir 60 l) | 190 l |

### REMMEN

| |
|---|
| Bedrijfsrem: Hydraulische pomp accumulator twee-circuit rem, werkt op meerschijvige natte remmen van voor-en achteras. |
| Rem graafmachine: Werkt op voor-en achteras als gevolg van vergrendelbare bedrijfsrem. |
| Hulprem: Hydrostatische rijaandrijving in gesloten circuit doet dienst als slijtvrije hulprem. |
| Parkeerrem: Hydraulische veerbelaste rem, elektrisch bediend. |

### BANDEN

| |
|---|
| Standaard 9.00-20, 14 PR twin banden. |

### ONDERHOUDSFREQUENTIE

| | |
|---|---|
| Verversing motorolie en vervanging filter: | 500 uur of minimum eenmaal per jaar. |
| Brandstoffilter vervangen: | 1000 uur of minimum eenmaal per jaar. |
| Hydraulische olie verversen: | controleren bij 100 + 500 uur; elke 1000 uur of minimaal elke 2 jaar. |
| Verversen filter hydraulische olie: | eerst na 100 uur, dan instructies op display volgen. |
| Verversen koelvloeistof: | indien nodig of minimaal elke 2 jaar. |

# UITRUSTING

## [ OPTIONELE UITRUSTING ]

### GIEKOPTIES

TPA-giek met lepelsteel 2000 mm | TPA-giek met lepelsteel 2350 mm.

### BANDEN

600/40-22.5 (enkele, brede banden) | 315/70 R 22.5 (dubbele banden).

### HYDRAULISCH SYSTEEM

Hydraulische installatie voor snelkoppelingssysteem | Biologisch afbreekbare hydraulische olie/op basis van ester HLP 68 (Panolin) | Zwevende stand-dozerblad | Tiptoetsbediening incl. tweede extra regelcircuit op linker joystick | Tiptoetsbediening incl. derde extra regelcircuit op linker joystick | Omzetting van ISO-besturing naar SAE-besturing | Overschakeling van de graafbakbeveiliging bij gebruik met palletvorken | Slangbreuk-/verankeringsventiel voor graafbakcilinder.

### BEDIENINGSPOST

Bestuurdersstoel MSG 95 (premium versie), luchtdemping, extra hoge rugleuning en kantelbare armleuningen, longitudinale-horizontale ophanging, stoel-en rugleuningverwarming, pneumatische lendensteun | Klimatronic | Thermo-elektrische koelbox.

### MOTOR

Dieselfilter (DPF) | Auto-idle.

### CABINE

Verlichtingspakket: 1 dubbelstraal schijnwerper-midden achteraan op cabine, 1 schijnwerper op cabine gemonteerd-rechts vooraan | FOPS-gecertificeerde-afscherming dakraam | Schuifraam aan de rechterkant | Geel zwaailicht.

### OPTIONELE ONDERSTEUNING / DOZER-SYSTEMEN

Steunblad achteraan, 2500 mm breed, incl. draagbalken | Stempelplaten achteraan, vlak, oscillerend, incl. draagbalken | Stempelplaten, met rubber bekleed, oscillerend, incl. draagbalken | Dozerblad voorzijde, 2500 mm breed met installatie en bediening.

### ANDERE OPTIONELE UITRUSTING

Vierwielbesturing, schakelbaar van vierwiel-naar krabbesturing | Stuurwissel in geval van bladbediening | Schijnwerper op giek, links of rechts | Schijnwerper, ledtype | Snelkoppelingssysteem, mechanisch, type MS08 | Snelkoppelingssysteem, hydraulisch, type HS08 | Diefstalbeveiliging (startonderbreker) | Goedkeuringspakket voor hogesnelheidsversie | Extra gereedschapskist | Motoronafhankelijke dieselverwarming met frisse-luchtcirculatie en timer | Extra achtergewicht, 350 kg | Elektrische tankpomp | Verdere optionele uitrusting op aanvraag beschikbaar.

## [ AANBOUWDELEN ]

### GRAAFBAKKEN

Graafbak, QAS 400 mm breed, capaciteit 149 l | Graafbak, QAS 500 mm breed, capaciteit 200 l | Graafbak, QAS 600 mm breed, capaciteit 254 l | Graafbak, QAS 700 mm breed, capaciteit 308 l | Graafbak, QAS 800 mm breed, capaciteit 364 l | Graafbak, QAS 900 mm breed, capaciteit 421 l | Graafbak, QAS 1000 mm breed, capaciteit 477 l | Slotgenbak, QAS 1500 mm breed, capaciteit 371 l | Zwenkgraafbak, QAS 1500 mm breed, capaciteit 371 l | Zwenkgraafbak, QAS 1800 mm breed, capaciteit 430 l.

### GRIJPERS

Clamshell-grijper GS 3325, grijper zwenkremset van knijpers 325 mm breed, capaciteit 150 l | Clamshell-grijper GS 3400, grijper zwenkremset van knijpers 400 mm breed, capaciteit 200 l | Clamshell-grijper GS 3500, grijper zwenkremset van knijpers 500 mm breed, capaciteit 250 l | Clamshell-grijper GS 3600, grijper zwenkremset van knijpers 600 mm breed, capaciteit 325 l | Ejector.

### ANDERE AZANBOUWDELEN

Ripper-tand/QAS (1 tand) Rototilt R3 | Hydraulische hamer | Snelkoppelingsadapter voor hydraulische hamer | Grondboor | Laadhaak met boutbevestiging | Palletvorken, 1240 mm brede vorken, 1100 mm lang, 100 mm breed, 45 mm hoog | Meer hulpstukken beschikbaar op aanvraag.

YANMAR

Yanmar Construction Equipment Europe
25, rue de la Tambourine, 52100 SAINT-DIZIER
France

ycee-contact@yanmar.com

www.yanmarconstruction.eu

Gedrukt in Frankrijk - Materialen en specificaties kunnen zonder kennisgeving van de fabrikant worden gewijzigd - Neem voor meer informatie contact op met uw lokale Yanmar Construction Equipment Europe-dealer.

NL_B110W_1217